MINOLTA

QMS

The essentials of imaging

www.drukparts.pl

2060 Print System

Parts Manual

1750054-002A

www.drukparts.pl

PREFACE 前書き

1. The part numbers listed in Parts Manual are those which were assigned to the parts making up the machine at the time the machine was originally introduced onto the market.

2. Parts whose numbers are preceded by an asterisk in the Index Column on the List Page are parts to be used in only certain market areas. Therefore, please check the number in the Area column on the List Page and then compare it with the numbers given in the Area Chart on page Ⅱ to find out which part number is applicable to your own area.
   NOTE: Parts for only certain Market Areas: The part numbers for these parts vary according to market area. In other cases, these parts are used in only restricted areas.

3. The Index Number on the List Page is composed of two numbers and two letters. Generally, only A is used as the first letter of the two letters. However, sometimes B, C, D, etc.are used when one part in the illustration, such as an electrical part or a part which varies according to market ares, has two or more part numbers. The second of the Iwo letters represents the modification history of that part.

4. The Area Number is listed in the Area Column for only those parts used in certain market areas. This Area Number represents the area listed opposite to it in the Chart given on Page Ⅱ. Parts having no Area Number listed in the Area Column can be used in all market areas.

5. In the exploded views in this parts manual parts (Screws & Washes, etc...) which are indicated with a "four-digit' numbers are listed in numerical order in the section 'SCREWS AND WASHERS. Please check these "four-digit" numbers with the part numbers ("ten-digit" number) which should be used for ordering the parts.

6. All parts numbers consist of "ten-digits" which should all be quoted when ordering a part. The price of parts can be obtained by referring to the "Parts Price List' which is separately issued.

7. All information contained in this parts manual is subject to change.

1. パーツマニュアルには、販売当初の機械をしている部品が記載されています。

2. リスト部の表示番号に※印がある部品は仕向部品ですので、地域No.をⅡページの地域No.対比表で照合して、国内の部品番号を使用してください。
   注）仕向部品……地域により部品番号が異なる、または、一部地域にだけ使用されている部品。

3. リスト部の表示番号は、部品図の番号をあらわす２桁の数字と２桁の補助記号より構成されています。
   補助記号の１桁目は、一般にはＡだけですが、仕様部品、電気部品のように１つの部品図で複数の部品番号をあらわしている場合にＡ．Ｂ．Ｃ．…となっています。補助記号の２桁目は部品の変更経歴をあらわしています。

4. リスト部の地域No.は仕向部品にだけ記載されており、Ⅱページでその部品の使用されている地域をあらわしています。地域No.のないものは全地域使用部品です。

5. ネジ・ワッシャー類は、数字４桁の表示番号を使用しています。ネジ・ワッシャー部で照合の上、10桁の部品番号を使用してください。

6. 部品番号は10桁で構成されています。注文は必ず10桁の部品番号を使用してください。

7. このパーツマニュアルの内容は予告なく変更されることがあります。

www.drukparts.pl

Copyright © 1996 , MINOLTA CO., LTD.
版権所有、無断転載、引用、複製を禁ず。

SEPTEMBER 1996

AREA CHART 地域No.対比表

AREA No. 地域 No.	AREA 該当地域	(JAPAN 国内)	AREA No. 地域 No.	AREA 該当地域	(JAPAN 国内)

www.drukparts.pl

We recommend that you cross out from your Parts Manuals those parts numbers which do not apply to your area so that no error is made when ordering parts.
注文時の部品番号まちがいを防ぐために，マニュアル内の国内以外の部品番号をあらかじめ削除しておくことをおすすめします。

THIS PARTS MANUAL IS EFFECTIVE WITH MACHINES SERIALLY NUMBERED XX2001(PRINTER) XX2001(3RD BIN) XX2001(DUPLEX) AND ONWARDS.
このパーツマニュアルは、機械番号 XX2001(PRINTER) XX2001(3RD BIN) XX2001(DUPLEX) 以降を対象に作成したものです。

CONTENTS 目次

1.	HOUSING	外 装 部	1
2.	FRAMES	7 レ ー ム部	3
3.	PAPER TAKE-UP SECTION Ⅰ	給 紙 部 Ⅰ	5
4.	PAPER TAKE-UP SECTION Ⅱ	給 紙 部 Ⅱ	7
5.	DRIVE UNIT	駆 動 部	g
6.	TRANSPORT SECTION	転 写 $5..	11
7.	FUSING UNIT	定 着 器	13
8.	2ND/3RD BIN UNIT	下段給紙ユニット	15
9.	UNIVERSAL CASSETTE	ユニバーサルカセッ	17
10.	CASSETTE	カセット	19
11.	DUPLEX UNIT	両面給紙ユニット	21
12.	WIRING ACCESSORIES AND JIG	配線部品・治具	23
13.	SCREWS AND WASHERS	ネジ・ワッシャー部	24
14.	NUMERICAL INDEX	索引	25

www.drukparts.pl

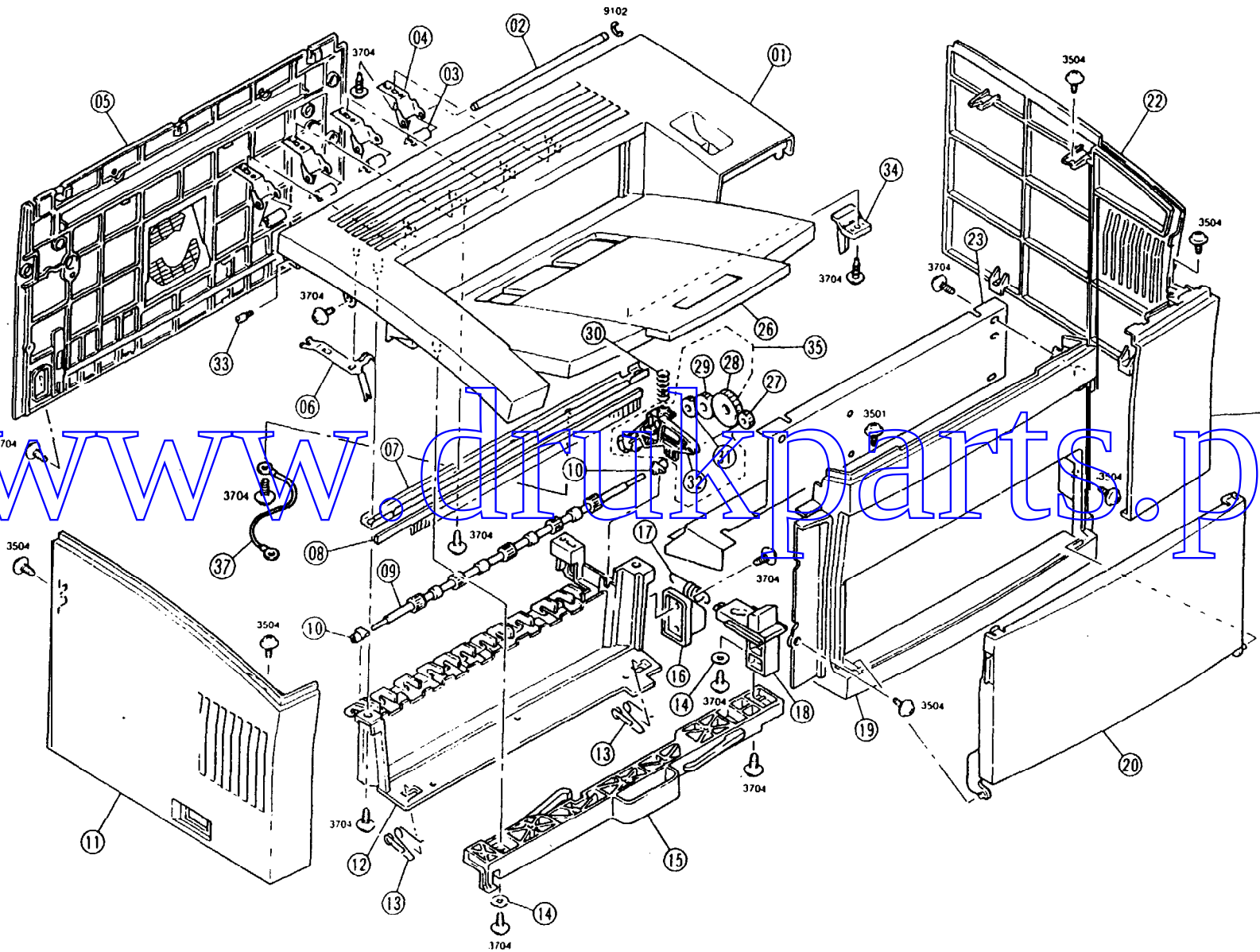

www.drukparts.pl

INDEX 表示番号	PART NO. 部品番号	PART NAME 部品名称	QTY 員数	AREA 地域	REMARKS 備考
01AA	0993-1001-02	TOP COVER ウエカバー	1		
02AA	0993-3222-01	SHAFT シャフト	1		
03AA	0993-3220-01	ROLL ロール	4		
04AA	0993-3221-01	HOLDER ホルダー	4		
05AA	0993-1010-03	REAR COVER ウシロカバー	1		
06AA	0993-3214-01	GROUND PLATE アースバン	1		
07AA	0993-1015-01	REINFORCE PLATE ホキョウバン	1		
08AA	0993-3213-01	NEUTRALIZING BRUSH ESクリーナー	1		
09AA	0993-3203-01	ROLLER ローラー	1		
10AA	0993-3204-01	BUSHING ブクウク	2		
11AA	0993-1003-01	LEFT COVER ヒダリカバー	1		
12AA	0993-1620-02	COVER	1		
13AA	0993-1014-01	TORSION SPRING トジリスプリング	2		
14AA	1200-1521-02	WASHER ワッシャー	3		
15AA	0993-2017-01	LOCK LEVER ロックレバー	1		
16AA	0993-1016-02	LEVER レバー	1		
17AA	0993-2009-01	TENSION SPRING テンバスプリング	1		
18AA	0993-1021-01	LEVER レバー	1		
19AA	0993-1004-03	FRONT COVER マエカバー	1		
20AA	0993-1005-01	TRAY ホウシトレイ	1		
21AA	0993-1009-01	FRONT COVER-RT マエミギカバー	1		
22AA	0993-1002-02	RIGHT COVER ミギカバー	1		
23AA	0993-2304-01	COVER カバー	1		
26AA	0993-1006-01	TRAY ハイシトレイ	1		
27AA	0993-3208-01	GEAR 14T ギアー	1		
28AA	0993-3209-01	GEAR 39T ギアー	1		
29AA	0993-3210-01	GEAR 26T ギアー	1		
30AA	0993-3205-01	PRESSURE SPRING アッシュクスプリング	1		
31AA	0993-3211-01	GEAR 17T ギアー	1		
32AA	0993-3206-01	LEVER レバー	1		
33AA	1100-1212-04	SHOULDER SCREW ダンネジ	1		
34AA	0993-1011-01	ACTUATOR アクチュエーター	1		
35AA	0993-0754-01	GEAR ASSY ギアーアッセン	1		

INDEX 表示番号	PART NO. 部品番号	PART NAME 部品名称	QTY 員数	AREA 地域	REMARKS 備考
37AA	993-6823-01	HARNESS ハーネス	1		

www.drukparts.pl

2 FRAMES フレーム部

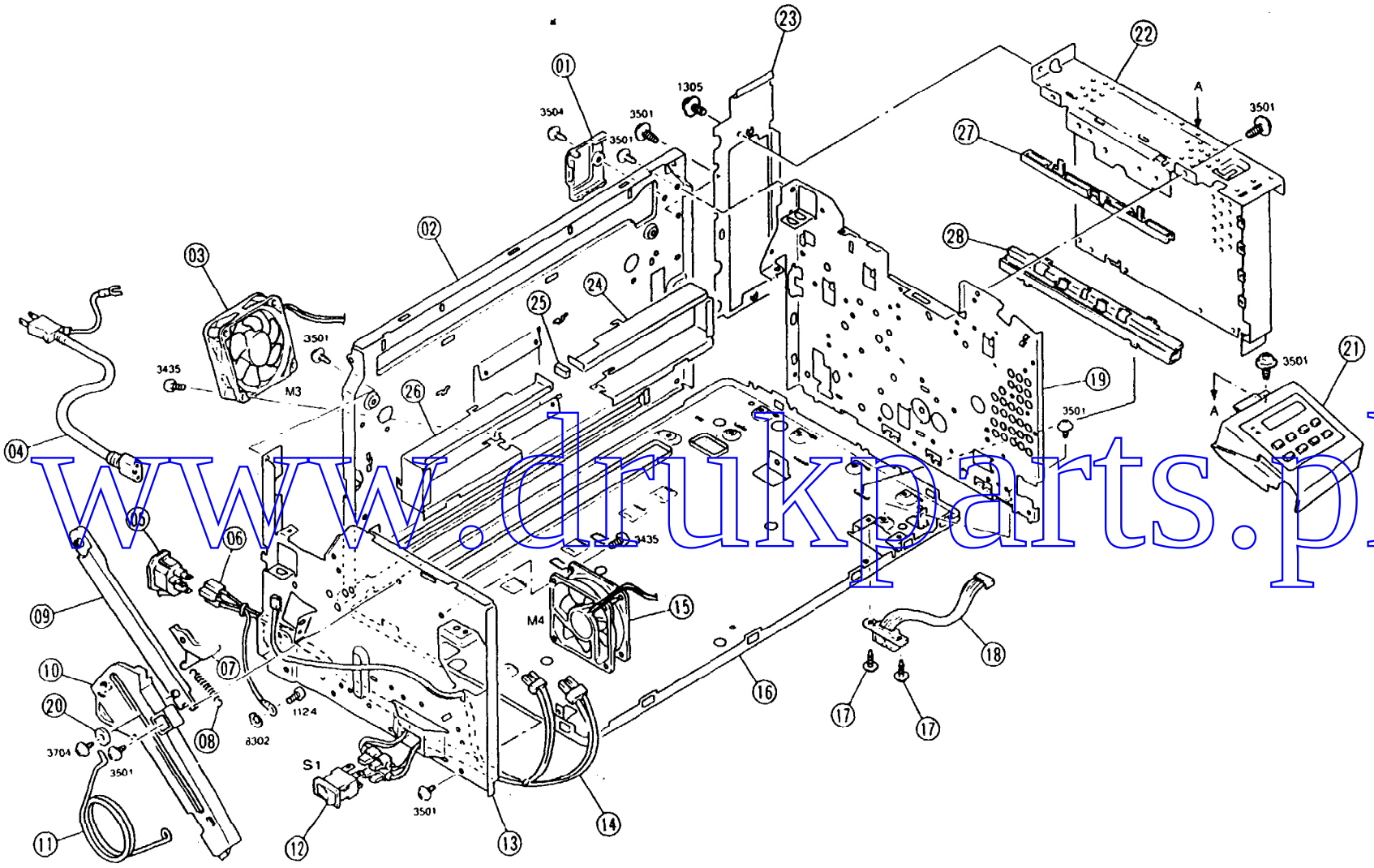

www.drukparts.pl

INDEX 表示番号	PART NO. 部品番号	PART NAME 部品名称		QTY 員数	AREA 地域	REMARKS 備考
01AA	)993-1017-01	COVE カバー		1		
02AA	)993-2004-02	REAR FRAME ウシロフレーム		1		
03AA	)993-6104-01	FAN MOTOR ファンモーター	(M3)	1		
*04AA	)381-4510-11	POWER CORD デンゲンコード		1		
*04BA	)381-4310-31	POWER CORD デンゲンコード		1		
*04CA	)381-4310-71	POWER CORD デンゲンコード		1		
05AA	)383-5920-13	SOCKET ソケット		1		
06AA	)993-6801-01	HARNESS ハーネス		1		
07AA	)993-2012-01	LEVER レバー		1		
08AA	)993-2013-01	TENSION SPRING ヒッパリスプリング		1		
09AA	)993-2014-01	STOPPER ストッパー		1		
10AA	)993-2016-01	HOLDER ホルダー		1		
11AA	)993-2015-02	TORSION SPRING ネジリスプリング		1		
12AA	)993-6301-01	SWITCH スイッチ	(S1)	1		
13AA	)993-2003-02	LEFT FRAME ヒダリフレーム		1		
14AA	)993-6802-02	HARNESS ハーネス		1		
15AA	)993-6103-01	FAN MOTOR ファンモーター	(M4)	1		
16AA	)993-2001-02	BASE PLATE ベースハン		1		
17AA	)978-2067-01	SHOULDER SCREW ダンネジ		2		
18AA	)993-6824-01	HARNESS ハーネス		1		
19AA	)993-2002-01	RIGHT FRAME ミギフレーム		1		
20AA	L200-1521-02	WASHER ワッシャー		1		
21AA	)993-0109-02	CONTROL PANEL ソウサパネル		1		
224A	)993-2601-02	SHIELD PLATE シールドプレート		1		
23AA	)993-2602-02	REAR FRAME-RT ウシロミギフレーム		1		
24AA	)993-2042-02	DUCT-RT ミギダクト		1		
25AA	)993-2044-01	SEAL C-L		1		
26AA	)993-2043-02	DUCT-LFT ヒダリダクト		1		
27AA	)993-2606-01	GUIDE RAIL ガイドレール		1		
28AA	)993-2607-01	GUIDE RAIL ガイドレール		1		

INDEX 表示番号	PART NO. 部品番号	PART NAME 部品名称	QTY 員数	AREA 地域	EMARKS 備考

www.drukparts.pl

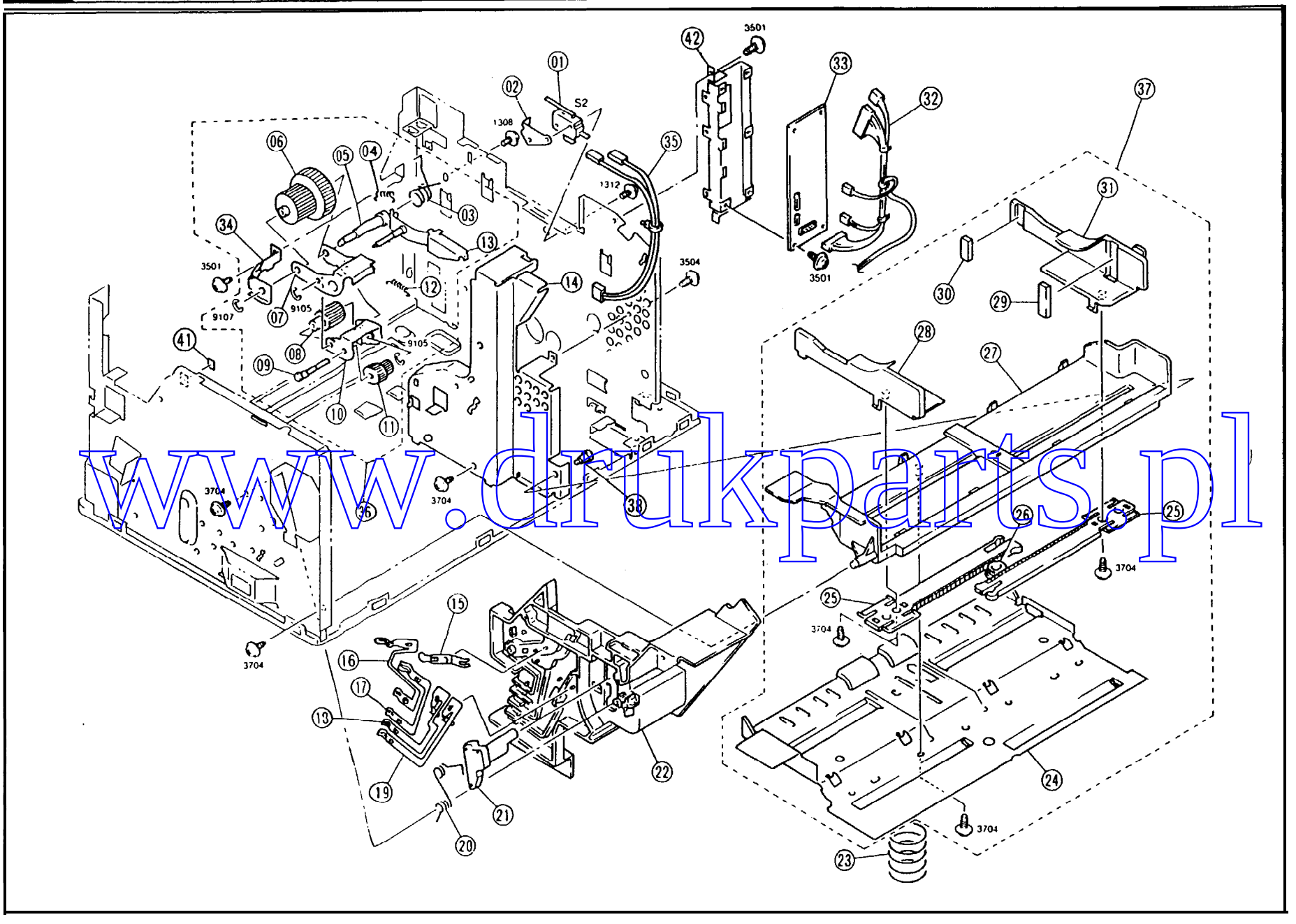

www.drukparts.pl

INDEX 表示番号	PART NO. 部品番号	PART NAME 部品名称	QTY 員数	AREA 地域	REMARKS 備考
01AA	9331-2310-21	MICROSWITCH (S2 マイクロスイッチ	1		
02AA	0957-2320-01	BRACKET トリツケバン	1		
03AA	0993-2533-01	TORSION SPRING ネジリスプリング	1		
04AA	0993-2531-02	TENSION SPRING ヒッパリスプリング	1		
OSAA	0993-2518-01	STUD シク	1		
06AA	0993-2517-01	GEAR 29/60T ギアー	1		
07AA	0993-2525-01	PLATE プレート	1		
08AA	0993-2516-01	GEAR 24T ギアー	1		
09AA	0993-2538-01	sruo シク	1		
10AA	0993-2537-01	PLATE プレート	1		
11AA	0993-2540-01	GEAR 18/23T ドアー	1		
12AA	0993-2539-01	TENSION SPRING ヒッパリスプリング	1		
13AA	0993-0203-13	AXLE PLATE シクバン	1		
14AA	0993-2005-01	FRAME フレーム	1		
15AA	0993-2022-01	TERMINAL ターミナル	1		
16AA	0993-2021-01	TERMINAL ターミナル	1		
17AA	0993-2024-01	TERMINAL ターミナル	1		
18AA	0993-2025-01	TERMINAL ターミナル	1		
19AA	0993-2023-01	TERMINAL ターミナル	1		
20AA	0993-2034-02	TORSION SPRING ネジリスプリング	1		
21AA	0993-2026-01	GUIDE ガイド	1		
22AA	0993-2020-02	GUIDE ガイド	1		
23AA	0993-3016-01	PRESSURE SPRING アツシクスプリング	1		
24AA	0993-0752-01	LIFTING PLATE オシアゲバン	1		
25AA	0993-3036-02	RACK GEAR ラックギアー	2		
26AA	0957-3104-01	GEAR 14T ギアー	1		
27AA	0993-3003-03	GUIDE ガイド	1		
28AA	0993-3030-02	GUIDE-LFT ヒダリガイド	1		
29AA	0993-3033-01	REGULATOR キセイザイ	1		
30AA	0993-3032-01	REGULATOR キセイザイ	1		
31AA	0993-3029-02	GUIDE-RT ミギガイド	1		
32AA	0993-6805-02	HARNESS ハーネス	1		
33AA	0993-0110-02	PW BOARD-A (PUB-A プリントキバン A	1	.000	

INDEX 表示番号	PART NO. 部品番号	PART NAME 部品名称	QTY 員数	AREA 地域	REMARKS 備考
33BA	0993-0111-02	PW BOARD-A (PWB-A) プリントキバン A	1	000	
34AA	0993-2530-01	HOLD PLATE ホジバン	1		
35AA	0993-6818-01	HARNESS ハーネス	1		
36AA	0993-0755-02	DOCKING PLATE ASSY ドッキングプレートアッセン	1		
37AA	0993-0361-02	PAPER GUIDE ASSY ペーパーガイドアッセン	1		
38AA	4157-3615-01	SHOULDER SCREW ダンネジ	1		
41AA	1052-7257-01	LABEL YELLOW ラベル キイロ	1		
42AA	3993-2608-02	BRACKET PWB-A トリツケバン	1		

www.drukparts.pl

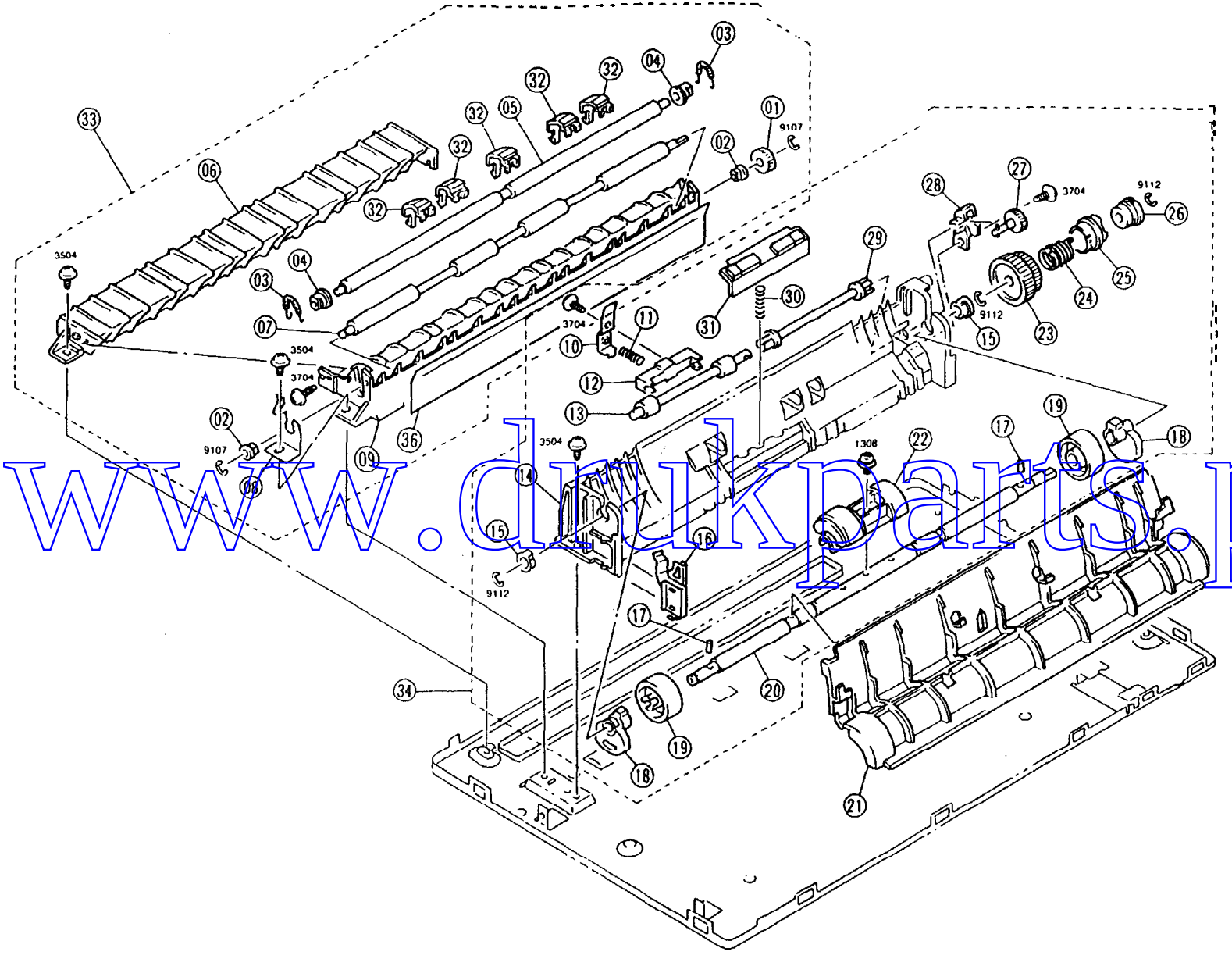

www.dukparts.pl

INDEX 表示番号	PART NO. 部品番号	PART NAME 部品名称	QTY 員数	AREA 地域	REMARKS 備考
01AA	0993-3510-01	GEAR 25T ギアー	1		
02AA	0993-3520-01	BUSHING ジクク	2		
03AA	0993-3518-01	TENSION SPRING ヒッパリスプリング	2		
04AA	0993-3511-01	BUSHING ジ777	2		
05AA	0993-3508-01	ROLLER ローラー	1		
06AA	0993-3504-01	GUIDE ガイド	1		
07AA	0993-3509-01	ROLLER ローラー	1		
08AA	0993-3512-01	GROUNDPLATE アースバン	1		
09AA	0993-3503-01	GUIDE ガイド	1		
10AA	0993-3035-01	SETPLATE オサエバン	1		
11AA	0993-3018-01	PRESSURE SPRING アッシュクスプリング	1		
12AA	0993-3023-01	SUPPORT サポート	1		
13AA	0993-3002-01	ROLLER ローラー	1		
14AA	0993-3028-02	GUIDE ガイド	1		
15AA	0993-3009-01	BUSHING ジクク	2		
16AA	0993-3024-01	PLATE SPRING プレートスプリング	1		
17AA	0957-3040-01	PIN ピン	2		
18AA	0993-3008-01	CAM カム	2		
19AA	0993-3006-01	ROLL ロール	2		
20AA	0993-3020-02	SHAFT シャフト	1		
21AA	0993-3501-05	GUIDE ガイド	1		
22AA	0993-3001-01	ROLLER PAPER TAKE-UP ローラー キュウシ	1		
23AA	0993-3010-01	GEAR 45/47T ギアー	1		
24AA	0993-3039-01	CLUTCH SPRING クラッチスプリング	1		
25AA	0957-3015-01	RATCHET ラチェット	1		
26AA	0993-3022-01	BOSS ボス	1		
27AA	0993-3014-02	GEAR 20T ギアー	1		
28AA	0993-3013-01	BUSHING ジクク	1		
29AA	0993-3021-02	JOINT ジョイント	1		
30AA	0993-3017-02	PRESSURE SPRING アッシュクスプリング	1		
31AA	0993-0751-01	SEPARATOR サハキダイ	1		
32AA	0993-3521-01	COVER カバー	5		
33AA	0993-0411-01	PAPER TRANSPORT UNI ハンソウユニット	1		

INDEX 表示番号	PART NO. 部品番号	PART NAME 品名称	QTY 員数	AREA 地域
34AA	0993-0401-02	PAPER TAKE-UP UNIT キュウシユニット	1	
36AA	0993-3523-01	SHEET シート	1	

www.drukparts.pl

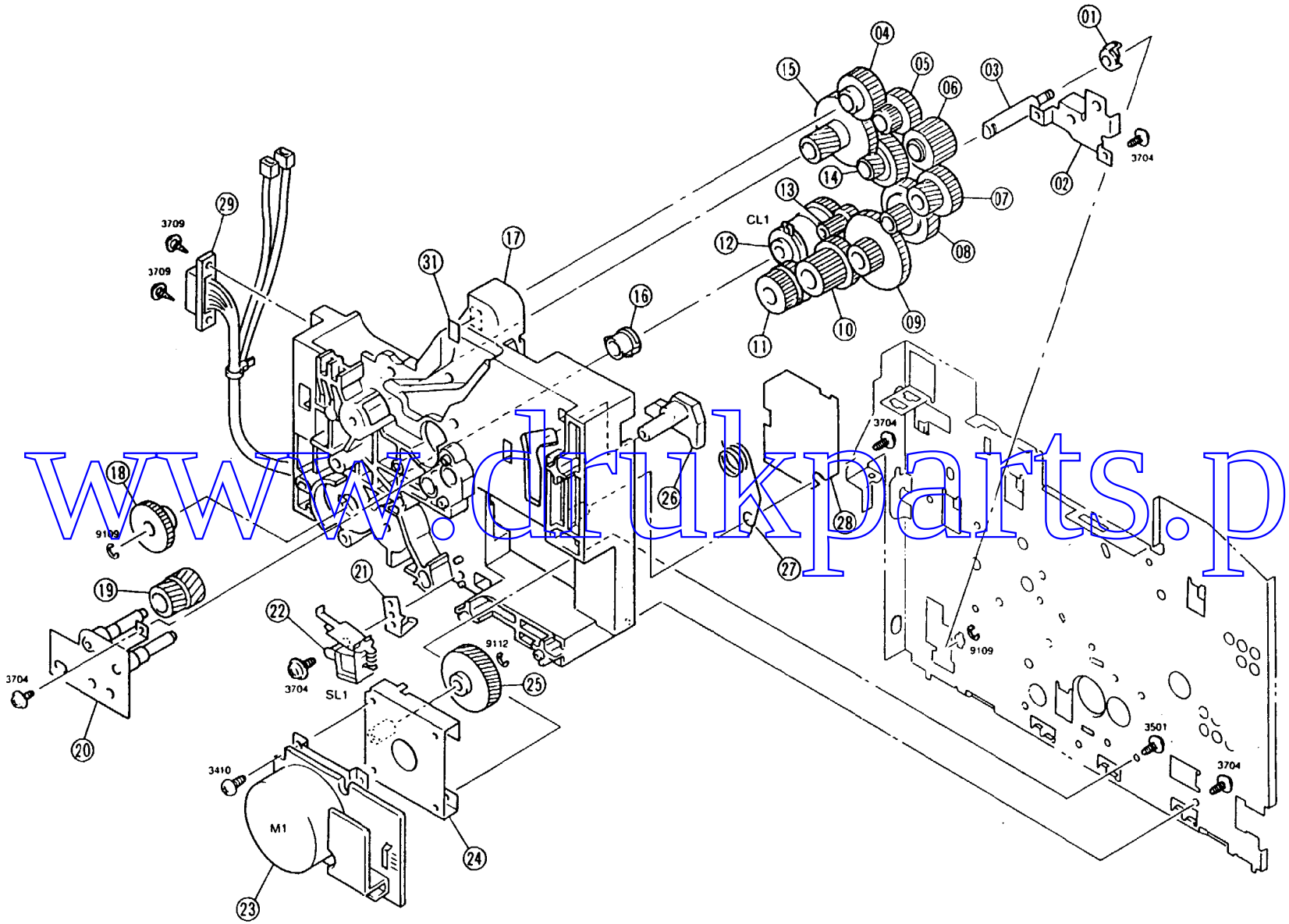

www.drukparts.pl

INDEX 表示番号	PART NO. 部品番号	PART NAME 部品名称		QTY 員数	AREA 地域	REMARKS 備考
01AA	1993-2523-01	BUSHING ブッシュ		1		
02AA	1993-2521-01	COVER カバー		1		
03AA	1993-2529-01	STUD スタッド		1		
04AA	1993-2515-01	GEAR 38T ギヤー		1		
05AA	1993-2519-01	GEAR 22/31T ギヤー		1		
06AA	1993-2508-01	GEAR 33T ギヤー		1		
07AA	1993-2506-01	GEAR 18/39T ギヤー		1		
08AA	1993-2503-01	GEAR 17/75T ギヤー		1		
09AA	1993-2510-01	GEAR 27/63T ギヤー		1		
10AA	1993-2511-01	GEAR 33/34T ギヤー		1		
11AA	1993-2514-01	GEAR 25/31T ギヤー		1		
12AA	1993-6205-01	CLUTCH クラッチ	(CL1)	1		
13AA	1993-2512-01	GEAR 15/21T ギヤー		1		
14AA	1993-2504-01	GEAR 16/70T ギヤー		1		
15AA	1993-2505-01	GEAR 23/60T ギヤー		1		
16AA	1993-2524-01	BUSHING ブッシュ		1		
17AA	1993-2501-13	COVER カバー		1		
18AA	1993-2513-01	GEAR 44T ギヤー		1		
19AA	1993-2507-01	GEAR 19/20T ギヤー		1		
20AA	1993-0202-01	BRACKET ブラケット		1		
21AA	1993-2536-01	GROUND PLATE アースプレート		1		
22AA	1993-6204-01	SOLENOID ソレノイド	(SL1)	1		
23AA	1993-6101-01	MOTOR モーター	(M1)	1		
24AA	1993-0201-01	BRACKET ブラケット		1		
25AA	1993-0151-01	GEAR 77T ギヤー		1		
26AA	1993-2026-01	GUIDE ガイド		1		
27AA	1993-2035-01	TORSION SPRING ネジリスプリング		1		
28AA	1993-2040-01	BRACKET ブラケット		1		
29AA	1993-6825-01	HARNESS ハーネス		1		
31AA	1052-7257-01	LABEL YELLOW ラベル キイロ		1		

www.drukparts.pl

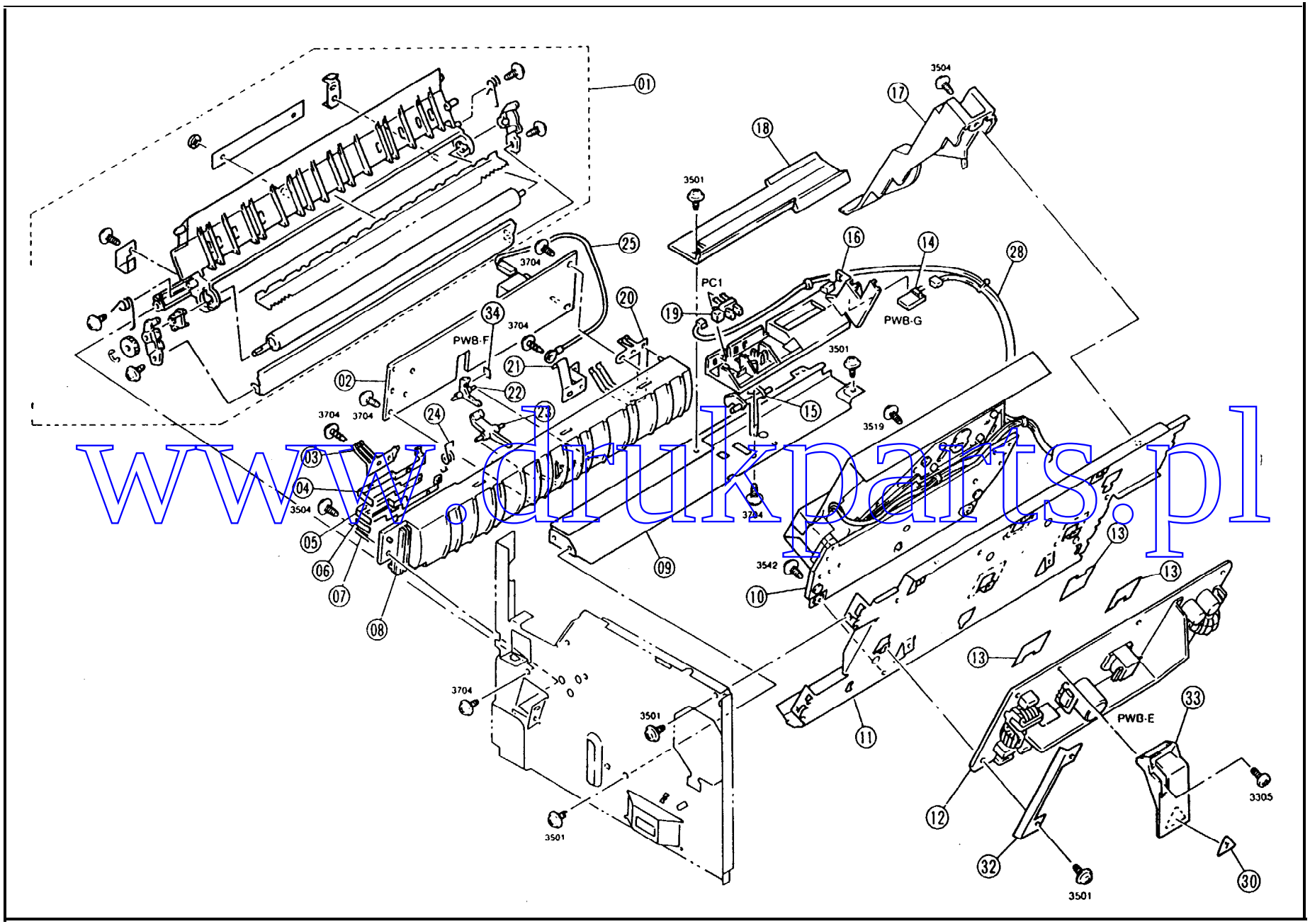

www.drukparts.pl

INDEX 表示番号	PART NO. 部品番号	PART NAME 部品名称	QTY 員数	AREA 地域	REMARKS 備考
01AA	0993-0331-04	TRANSFER UNIT ﾃﾝｼｬﾛｰﾗｰﾕﾆｯﾄ	1		
02AA	0993-6203-01	PWB-HV(WITH IC) (PWB-F) ｺｳｱﾂｷﾊﾞﾝ	1		
03AA	0993-3513-01	TERMINAL ﾀｰﾐﾅﾙ	1		
04AA	0993-3514-01	TERMINAL ﾀｰﾐﾅﾙ	1		
05AA	0993-3515-01	TERMINAL ﾀｰﾐﾅﾙ	1		
06AA	0993-3516-01	TERMINAL ﾀｰﾐﾅﾙ	1		
07AA	0993-3517-01	TERMINAL ﾀｰﾐﾅﾙ	1		
08AA	0993-3502-01	GUIDE ｶﾞｲﾄﾞ	1		
09AA	0993-2038-01	BRACKET ﾄﾘｿｸﾊﾞﾝ	1		
10AA	0993-0534-03	PRINT HEAD UNIT ﾌﾟﾘﾝﾄﾍｯﾄﾞﾕﾆｯﾄ	1		
11AA	0993-2018-01	MOUNTING PLATE ﾄﾘｿｸﾊﾞﾝ	1		
*12AA	0993-6201-01	PWB-PU(WITH IC) (PWB-E) ﾃﾞﾝｹﾞﾝｷﾊﾞﾝ	1	0524	
*12BA	0993-6202-01	PWB-PU(WITH IC) ﾃﾞﾝｹﾞﾝｷﾊﾞﾝ	1	2612	
13AA	0993-2041-01	SHEET ｼｰﾄ	3		
14AA	0993-0107-01	PW BOARD-G(WITH IC) (PWB-G) ﾌﾟﾘﾝﾄｷﾊﾞﾝ G	1		
15AA	0993-3027-01	ACTUATOR ｱｸﾁｪｰﾀｰ	1		
16AA	0993-2030-01	HOLDER ﾎﾙﾀﾞｰ	1		
17AA	0993-2033-01	COVER ｶﾊﾞｰ	1		
18AA	0993-2930-03	COVER ｶﾊﾞｰ	1		
19AA	9335-1410-31	PHOTO INTERRUPTER (PC1) ﾌｫﾄｲﾝﾀﾗﾌﾟﾀｰ	1		
20AA	0993-4111-01	GROUND PLATE ｱｰｽﾊﾟﾈﾙ	1		
21AA	0993-4115-01	TERMINAL ﾀｰﾐﾅﾙ	1		
22AA	0993-3506-01	ACTUATOR ｱｸﾁｪｰﾀｰ	1		
23AA	0993-3505-02	ACTUATOR ｱｸﾁｪｰﾀｰ	1		
24AA	0993-3507-01	TORSION SPRING ﾈｼﾞﾘｽﾌﾟﾘﾝｸﾞ	1		
25AA	0993-6817-01	HARNESS ﾊｰﾈｽ	1		
28AA	0993-6826-01	HARNESS ﾊｰﾈｽ	1		
30AA	0953-7409-01	LABEL ﾗﾍﾞﾙ	1		
32AA	0993-2309-01	COVER ｶﾊﾞｰ	1		
*33AA	0993-2308-01	COVER ｶﾊﾞｰ	1	0524	
34AA	0993-3524-01	SHIELD PLATE ｼｬｺｳｻﾞｲ	1		

www.drukparts.pl

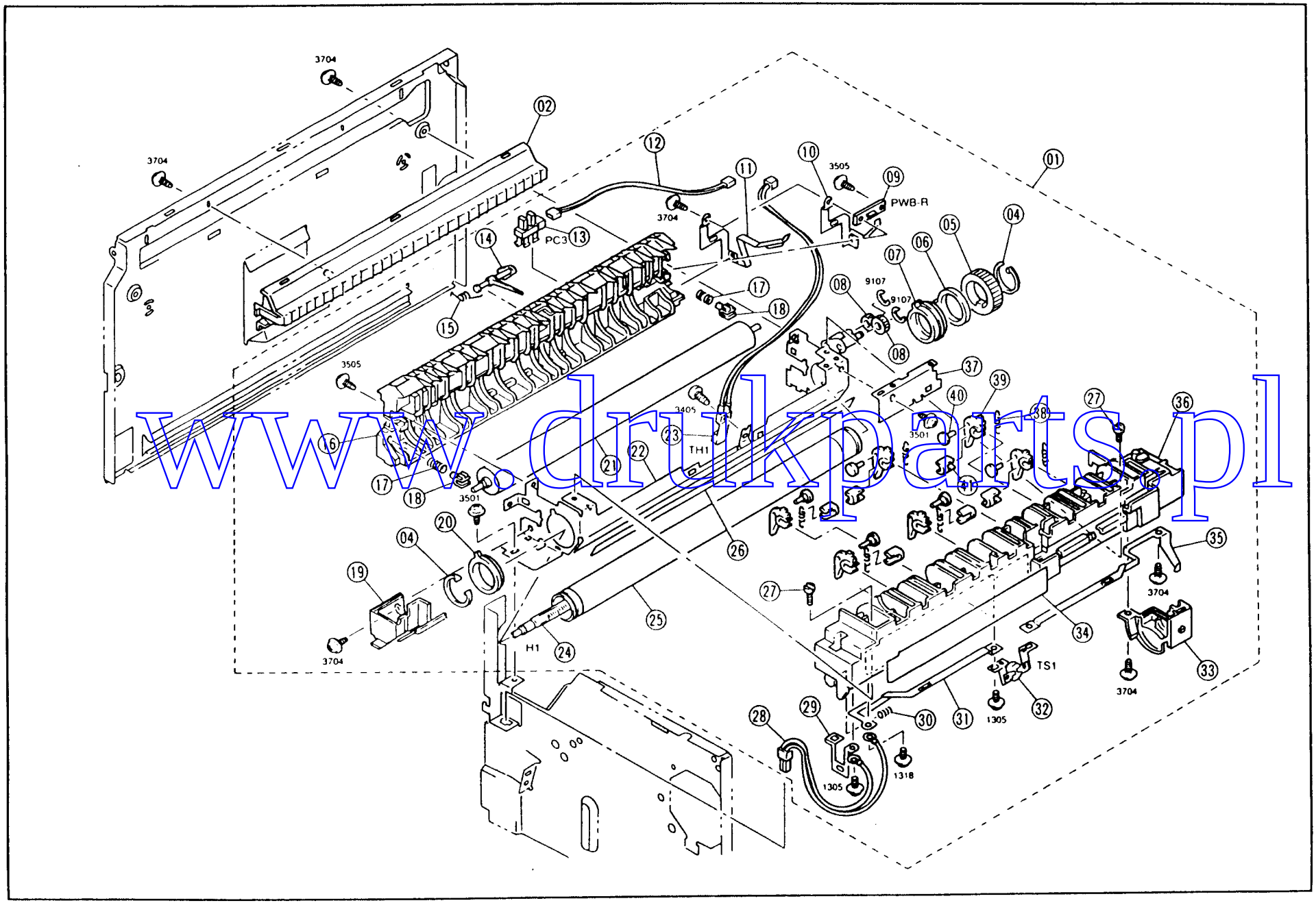

www.drukparts.pl

INDEX 表示番号	PART NO. 部品番号	PART NAME 部品名称	QTY 員数	AREA 地域	REMARKS 備考
*01AA	0993-0341-06	FUSING UNIT ﾃｲﾁｬｸﾕﾆｯﾄ	1	0600	
*01BA	0993-0343-04	FUSING UNIT ﾃｲﾁｬｸﾕﾆｯﾄ	1	2520	
*01CA	0993-0345-04	FUSING UNIT ﾃｲﾁｬｸﾕﾆｯﾄ	1	2612	
02AA	0993-3216-02	GUIDE ｶﾞｲﾄﾞ	1		
04AA	0993-5529-01	C-RING Cﾘﾝｸﾞ	2		
05AA	0993-5512-01	GEAR 39T ｷﾞｱｰ	1		
06AA	0993-5537-01	BUSHING ｼﾞｸｸｸ	1		
07AA	0993-5533-01	BUSHING ｼﾞｸｸｸ	1		
08AA	0993-5524-01	GEAR 15T ｷﾞｱｰ	2		
09AA	0993-0105-01	PW BOARD-R(NO IC) (PWB-R) ﾌﾟﾘﾝﾄｷﾊﾞﾝ R	1		
10AA	0993-5543-01	TERMINAL ﾀｰﾐﾅﾙ	1		
11AA	0993-5532-01	TERMINAL ﾀｰﾐﾅﾙ	1		
12AA	0993-6809-01	HARNESS ﾊｰﾈｽ	1		
13AA	9335-1410-31	PHOTO INTERRUPTER (PC3) ﾌｫﾄｲﾝﾀﾗﾌﾟﾀｰ	1		
14AA	0993-5516-01	ACTUATOR ｱｸﾁｪｰﾀｰ	1		
15AA	0972-5519-01	TORSION SPRING ﾈｼﾞﾘｽﾌﾟﾘﾝｸﾞ	1		
16AA	0993-5505-15	FRAME-RR ｸｼﾛﾌﾚｰﾑ	1		
17AA	0993-5521-01	PRESSURE SPRING ｱｯｼｭｸｽﾌﾟﾘﾝｸﾞ	2		
18AA	0993-5535-01	BUSHING ｼﾞｸｸｸ	2		
19AA	0993-5520-01	COVER ｶﾊﾞｰ	1		
20AA	0993-5534-01	BUSHING ｼﾞｸｸｸ	1		
21AA	0993-5502-01	FUSING ROLLER-LWR ｼﾀﾃｲﾁｬｸﾛｰﾗｰ	1		
22AA	0993-5504-01	FRAME-FNT ﾏｴﾌﾚｰﾑ	1		
23AA	0993-6702-01	THERMISTOR (TH1) ｻｰﾐｽﾀｰ	1		
*24AA	0993-6501-01	TUBE LAMP (H1) ﾁｭｰﾌﾞﾗﾝﾌﾟ	1	0600	
*24BA	0993-6502-01	TUBE LAMP (H1) ﾁｭｰﾌﾞﾗﾝﾌﾟ	1	2520	
*24CA	0993-6503-01	TUBE LAMP (H1) ﾁｭｰﾌﾞﾗﾝﾌﾟ	1	2612	
25AA	0993-5501-01	FUSING ROLLER-UPR ｳｴﾃｲﾁｬｸﾛｰﾗｰ	1		
26AA	0993-5522-01	SHEET ｼｰﾄ	1		
27AA	0993-5538-01	SHOULDER SCREW ﾀﾞﾝﾈｼﾞ	2		
28AA	0993-6804-01	HARNESS ﾊｰﾈｽ	1		
29AA	0993-5514-01	TERMINAL ﾀｰﾐﾅﾙ	1		
30AA	0993-5530-01	PRESSURE SPRING ｱｯｼｭｸｽﾌﾟﾘﾝｸﾞ	1		
31AA	0993-5515-01	TERMINAL ﾀｰﾐﾅﾙ	1		
32AA	0978-6701-02	THERMOSTAT (TS1) ｻｰﾓｽﾀｯﾄ	1		
33AA	0993-5519-01	COVER-RT ﾐｷﾞｶﾊﾞｰ	1		
34AA	0993-5550-01	SHEET ｼｰﾄ	1		
35AA	0993-5513-01	TERMINAL ﾀｰﾐﾅﾙ	1		
36AA	0993-5507-02	HOLDER ﾎﾙﾀﾞｰ	1		
37AA	0993-5536-01	REINFORCE PLATE ﾎｷｮｳﾊﾞﾝ	1		
38AA	0993-5523-01	TENSION SPRING ﾋｯﾊﾟﾘｽﾌﾟﾘﾝｸﾞ	6		
39AA	0993-5518-01	SEPARATOR ﾌﾞﾝﾘﾂﾞﾒ	6		
40AA	0957-5527-02	SEPARATOR ROLL ﾌﾞﾝﾘﾛｰﾙ	6		
41AA	0993-5542-02	STOPPER ｽﾄｯﾊﾟｰ	6		

www.drukparts.pl

8 2ND/3RD BIN UNIT 下段給紙ユニット

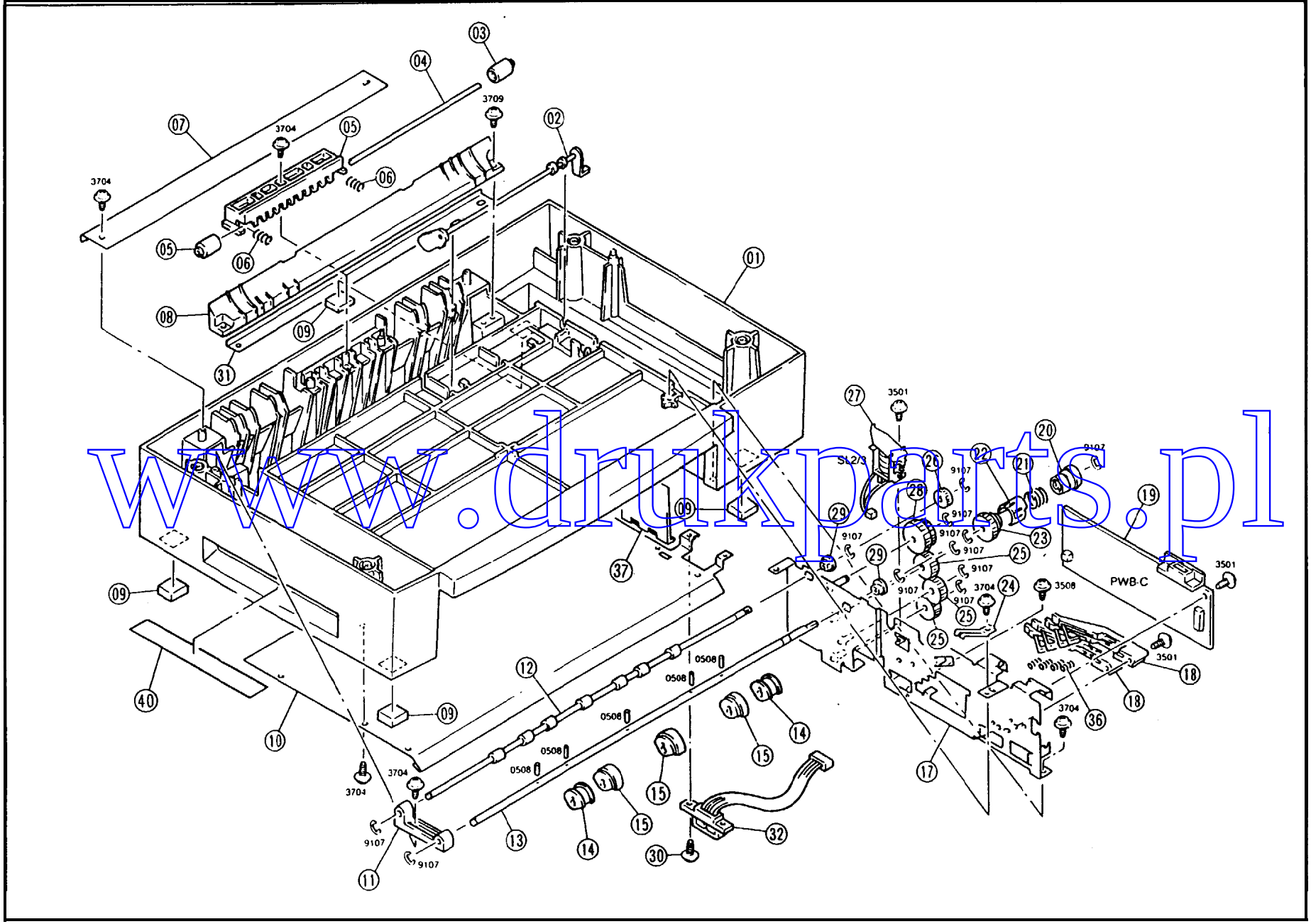

www.drukparts.pl

INDEX 表示番号	PART NO. 部品番号	PART NAME 部品名称	QTY 員数	AREA 地域	REMARKS 備考	INDEX 表示番号	PART NO. 部品番号	PART NAME 部品名称	QTY 員数	AREA 地域	REMARKS 備考
01AA	4156-3921-01	COVER-RT ミギ゛カバ゛ー	1								
02AA	4156-3907-02	PAWL ツメ	1								
03AA	4156-3903-04	GUIDE-RT ミギ゛ガイト゛	1								
04AA	4156-3916-01	REGULATOR キセイサ゛イ	2								
05AA	4156-3917-01	PRESSURE SPRING アッシュクスプ゜リング゛	2								
06AA	4156-0751-01	LIFTING PLATE オシアケ゛ハ゛ン	1								
07AA	4156-3904-03	GUIDE-LFT ヒタ゛リガイト゛	1								
08AA	4156-3908-02	PAWL ツメ	1								
09AA	4156-3919-01	COVER-LFT ヒタ゛リカバ゛ー	1								
10AA	4156-3901-03	CASSETTE BODY カセットボ゛デ゛イ	1								
11AA	4156-3920-02	GROUND PLATE アースハ゛ン	1								
12AA	4156-3913-01	GEAR 14T キ゛アー	1								
13AA	4156-3909-01	RACK GEAR ラックキ゛アー	2								
14AA	4156-3910-02	DETECTING PLATE ケンシュツハ゛ン	1								
15AA	4156-3915-01	COVER カバ゛ー	1								
16AA	4156-3914-01	LID フタ	1								
17AA	4156-3911-01	RACK GEAR ラックキ゛アー	1								
18AA	4156-3918-03	COVER カバ゛ー	1								
19AA	4156-3912-01	REGULATING PLATE キセイハ゛ン	1								
20AA	4156-3906-03	LOCK LEVER ロックレハ゛ー	2								
21AA	4156-3922-01	REGULATOR キセイサ゛イ	2								
22AA	4156-7301-01	LABEL ラベ゛ル	1								

www.drukparts.pl

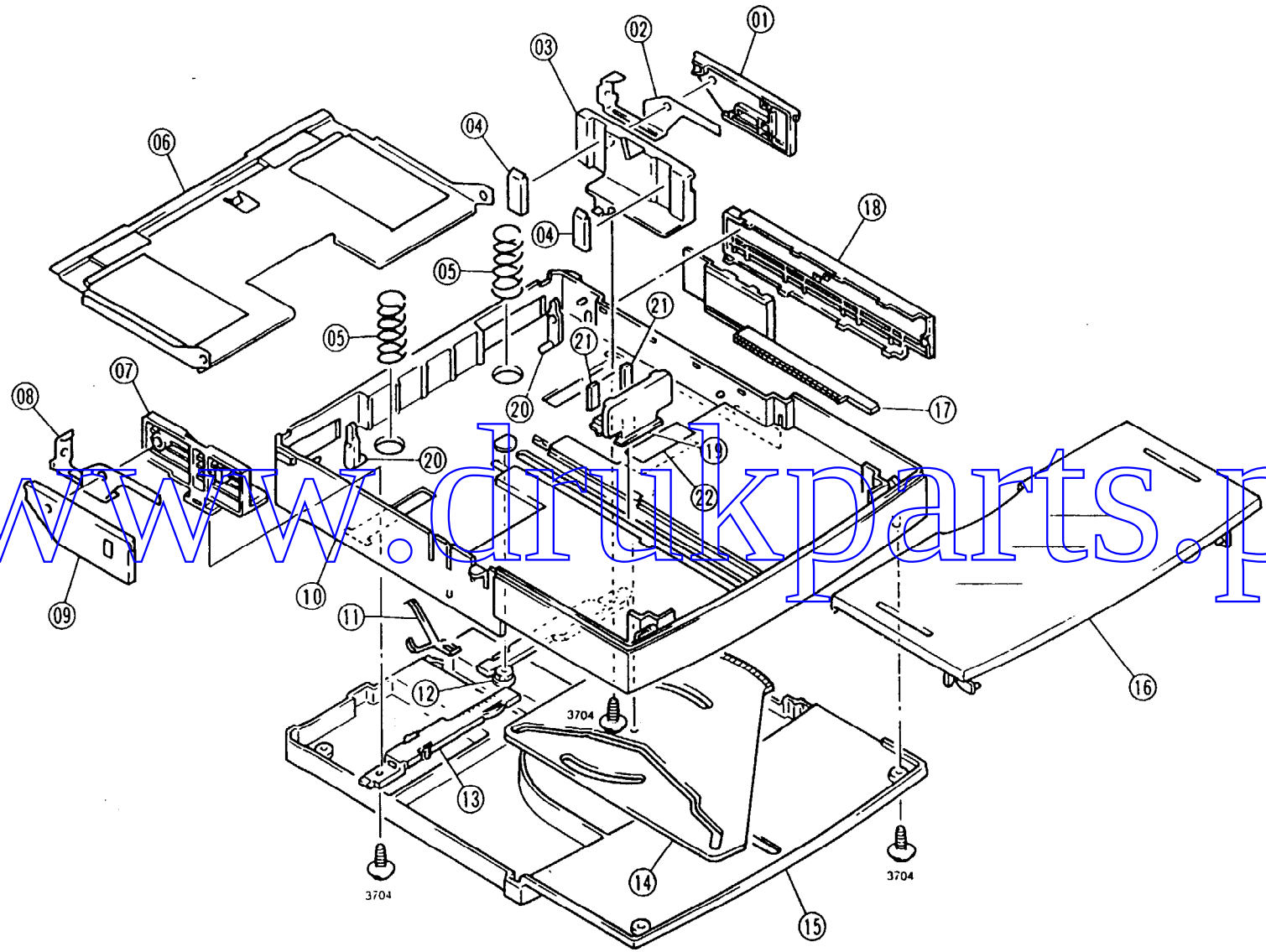

www.drukparts.pl

INDEX 表示番号	PART NO. 部品番号	PART NAME 部品名称	QTY 員数	AREA 地域	REMARKS 備考	INDEX 表示番号	PART NO. 部品番号	PART NAME 部品名称	QTY 員数	AREA 地域	REMARKS 備考
01AA	4156-3921-01	COVER-RT ミギ゛カバ゛ー	1								
02AA	4156-3907-02	PAWL ツメ	1								
03AA	4156-3903-04	GUIDE-RT ミギ゛カ゛イト゛	1								
04AA	4156-3916-01	REGULATOR キセイサ゛イ	2								
05AA	4156-3917-01	PRESSURE SPRING アッシュクスフ゜リンク゛	2								
06AA	4156-0751-01	LIFTING PLATE メシアケ゛ハ゛ン	1								
07AA	4156-3904-03	GUIDE-LFT ヒタ゛リカ゛イト゛	1								
08AA	4156-3908-02	PAWL ツメ	1								
09AA	4156-3919-01	COVER-LFT ヒタ゛リカバ゛ー	1								
10AA	4156-3901-03	CASSETTE BODY カセットボ゛テ゛イ	1								
11AA	4156-3920-02	GROUND PLATE アースハ゛ン	1								
12AA	4156-3913-01	GEAR 14T ギ゛アー	1								
13AA	4156-3909-01	RACK GEAR ラックギ゛アー	2								
14AA	4156-3910-02	DETECTING PLATE ケンシュツハ゛ン	1								
15AA	4156-3915-01	COVER カバ゛ー	1								
16AA	4156-3914-01	LID フタ	1								
17AA	4156-3911-01	RACK GEAR ラックギ゛アー	1								
18AA	4156-3918-0:	COVER カバ゛ー	1								
19AA	4156-3912-01	REGULATING PLATE キセイハ゛ン	1								
20AA	4156-3906-03	LOCK LEVER ロックレハ゛ー	2								
21AA	4156-3922-01	REGULATOR キセイサ゛イ	2								
22AA	4156-7301-01	LABEL ラベル	1								

www.drukparts.pl

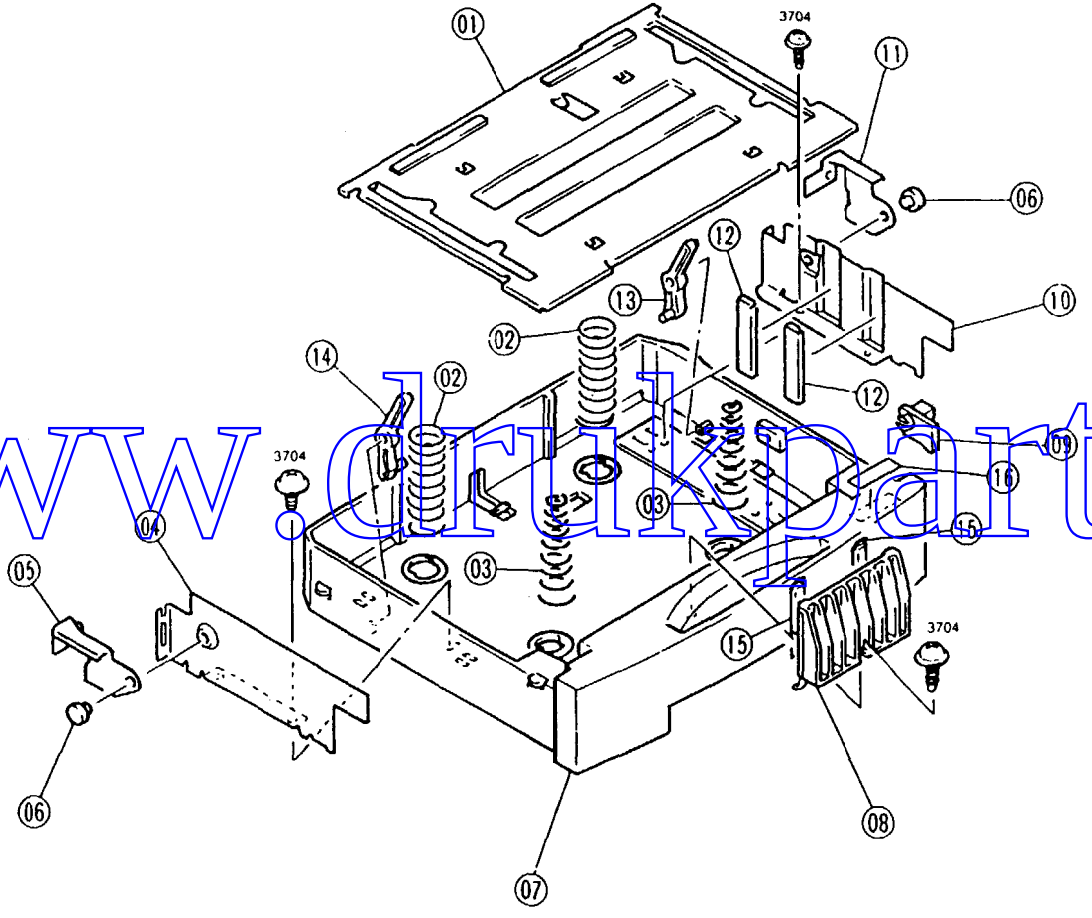

www.drukparts.pl

INDEX 表示番号	PART NO. 部品番号	PART NAME 部品名称	QTY 員数	AREA 地域	REMARKS 備考	INDEX 表示番号	PART NO. 部品番号	PART NAME 部品名称	QTY 員数	AREA 地域	REMARKS 備考
01AA	4156-0752-01	LIFTING PLATE ｵｼｱｹﾞﾊﾞﾝ	1								
02AA	0933-3907-01	PRESSURE SPRING ｱｯｼｭｸｽﾌﾟﾘﾝｸﾞ	2								
03AA	4156-3714-01	PRESSURE SPRING ｱｯｼｭｸｽﾌﾟﾘﾝｸﾞ	2								
04AA	4156-3704-01	REGULATING PLATE ｷｾｲﾊﾞﾝ	1								
05AA	4156-3708-02	PAWL ﾂﾒ	1								
06AA	4156-3706-01	STOPPER ｽﾄｯﾊﾟｰ	2								
07AA	4156-3701-04	CASSETTE BODY ｶｾｯﾄﾎﾞﾃﾞｨ	1								
08AA	4156-3709-02	REGULATING PLATE ｷｾｲﾊﾞﾝ	1								
09AA	4156-3710-02	DETECTING PLATE ｹﾝｼｭﾂﾊﾞﾝ	1								
10AA	4156-3703-01	REGULATING PLATE ｷｾｲﾊﾞﾝ	1								
11AA	4156-3707-02	PAWL ﾂﾒ	1								
12AA	4156-3722-01	GUIDE ｶﾞｲﾄﾞ	2								
13AA	4156-3712-02	LOCK LEVER ﾛｯｸﾚﾊﾞｰ	1								
14AA	4156-3713-02	LOCK LEVER ﾛｯｸﾚﾊﾞｰ	1								
15AA	4156-3715-01	REGULATOR ｷｾｲｻﾞｲ	2								
16AA	4156-7302-01	LABEL ﾗﾍﾞﾙ	1								

www.drukparts.pl

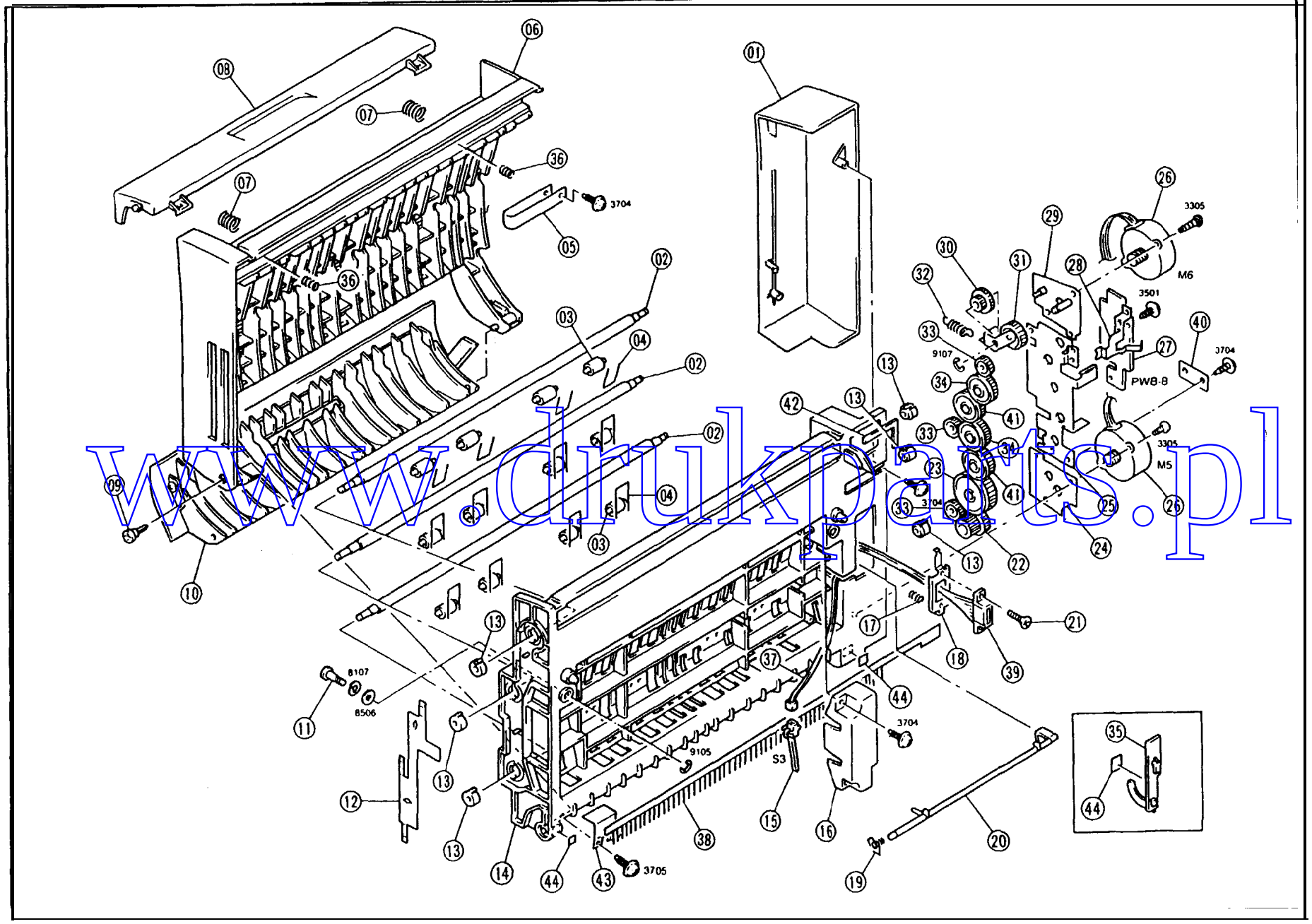

www.drukparts.pl

INDEX 表示番号	PART NO. 部品番号	PART NAME 部品名	QTY 員数	AREA 地域	REMARKS 備考
01AA	4157-3604-03	COVER カバー	1		
02AA	4157-3611-02	ROLLER ローラー	3		
03AA	4157-3614-01	ROLL ロール	12		
04AA	4157-3612-01	SPRING スプリング	12		
05AA	4157-3609-02	STOPPER ストッパー	1		
06AA	4157-3602-01	COVER カバー	1		
07AA	4157-3606-01	PRESSURE SPRING アッシュクスプリング	2		
08AA	2157-3605-02	COVER カバー	1		
09AA	4157-3615-01	SHOULDER SCREW ダンネジ	2		
10AA	4157-3603-03	COVER カバー	1		
11AA	4157-3608-01	SHOULDER SCREW ダンネジ	2		
12AA	4157-3634-01	GROUND PLATE アースバン	1		
13AA	4157-3613-02	BUSHING ジックク	6		
14AA	4157-3601-02	BASE ベース	1		
15AA	4157-6301-01	SWITCH (S3 スイッチ	1		
16AA	4157-3607-01	COVER カバー	1		
17AA	4157-3619-01	PRESSURE SPRING アッシュクスプリング	1		
18AA	4157-3638-01	BRACKET トリツケバン	1		
19AA	4157-3633-02	TORSION SPRING ネジリスプリング	1		
20AA	4157-3632-01	ACTUATOR アクチエータ	1		
21AA	0928-1018-01	SHOULDER SCREW ダンネジ	2		
22AA	4157-3622-01	GEAR 20/43T ギアー	1		
23AA	4157-3627-01	GEAR 46T ギアー	1		
24AA	4157-3636-02	HEAT-SINK ホウネツバン	1		
25AA	4157-3631-01	BEAT-SINK ホウネツバン	1		
26AA	4157-6101-01	MOTOR (M5/6 モータ	2		
27AA	4157-0101-02	PW BOARD-B(WITH IC) (PUB-8 プリントキバン 8	1		
28AA	4157-3635-02	GROUND PLATE アースバン	1		
29AA	4157-0201-01	HEAT-SINK ホウネツバン	1		
30AA	4157-3625-01	GEAR 11/38T ギアー	1		
31AA	4157-0202-01	GEAR 22T ギアー	1		
32AA	4157-3628-02	TENSION SPRING ヒッパリスプリング	1		
33AA	4157-3621-01	GEAR 20T ギアー	3		
34AA	4157-3623-01	GEAR 37T ギアー	2		
35AA	4157-3641-01	HOOK フック	2		
36AA	4157-3610-01	PRESSURE SPRING アッシュクスプリング	2		
37AA	4157-6802-01	HARNESS ハーネス	1		
38AA	4157-3618-01	NEUTRALIZING BRUSH ESクリーナー	1		
39AA	4157-6803-02	HARNESS ハーネス	1		
40AA	4157-3617-01	BRACKET トリツケバン	1		
41AA	4157-3620-01	GEAR 37T ギアー	2		
42AA	4157-3640-01	SEAL シール	1		
43AA	4157-3616-01	GROUND PLATE アースバン	1		
44AA	0807-7121-01	LABEL ラベル	4		

www.drukparts.pl

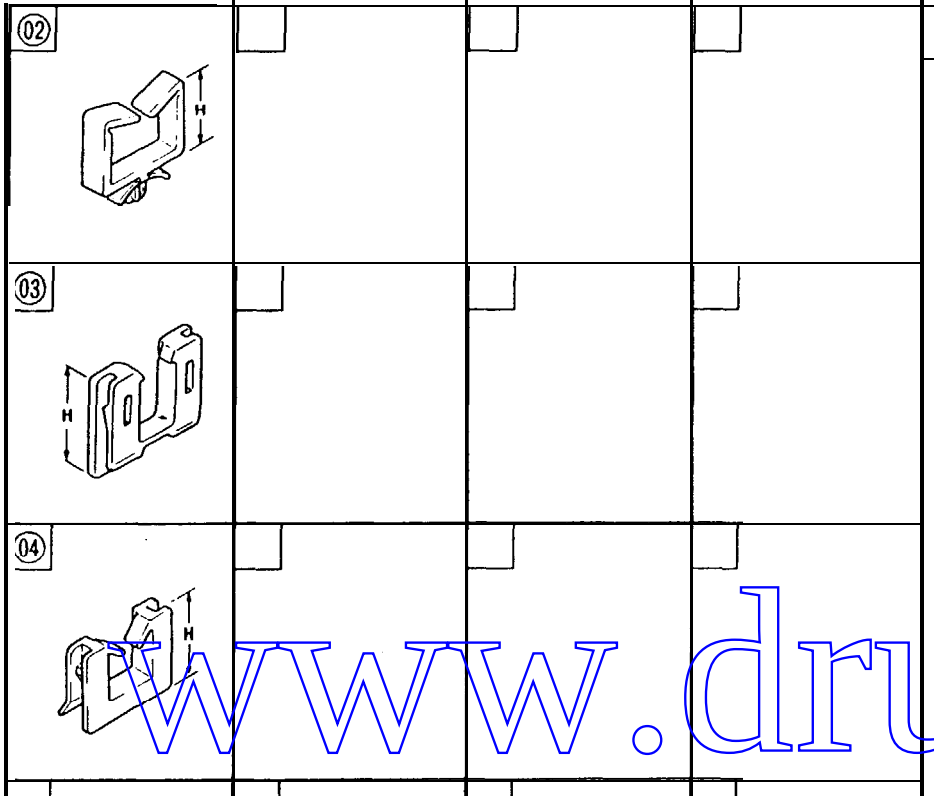

INDEX 表示番号	PART NO. 部品番号	PART NAME 部品名称	QTY 員数	AREA 地域	REMARKS 備考
02BA	9384-1310-81	WIRING SADDLE 6.4H ﾜｲﾔｰｻﾄﾞﾙ	17		
02CA	9384-1900-64	WIRING SADDLE 13.0H ﾜｲﾔｰｻﾄﾞﾙ	2		
02DA	9384-1900-65	WIRING SADDLE 18.0H ﾜｲﾔｰｻﾄﾞﾙ	3		
03AA	9384-2600-11	EDGE COVER 26H ｴｯｼﾞｶﾊﾞｰ	1		
04AA	9384-2800-36	EDGE COVER 15H ｴｯｼﾞｶﾊﾞｰ	4		
04BA	9384-2010-21	EDGE COVER 8.5H ｴｯｼﾞｶﾊﾞｰ	1		

www.drukparts.pl

INDEX 表示番号	PART NO. 部品番号	PART NAME 部品名称	ILLUST 図
0508	9752-2010-50	PIN ピン	
1124	9642-0408-21	SCREW コネジ	
1305 1308 1312 1318	9646-0306-13 9646-0308-13 9646-0316-13 9646-0408-13	SCREW コネジ	
3305	9732-0308-13	TAPPING SCREW タッピングネジ	
3405 3410 3435	9733-0310-13 9733-0408-13 9733-0330-13	TAPPING SCREW タッピングネジ	
3501 3504 3505 3508 3519 3542	9735-0306-13 9735-0308-13 9735-0310-13 9735-0408-13 9735-0312-13 9735-0320-13	TAPPING SCREW. タッピングネジ	
3704 3705 3709	9739-0308-13 9739-0306-13 9739-0310-13	TAPPING SCREW タッピングネジ	

INDEX 表示番号	PART NO. 部品番号	PART NAME 部品名称	ILLUST 図
8107	9710-0400-13	SPRING WASHER スプリングワッシャー	
8302	9712-0400-13	WASHER ワッシャー	
8506	9716-0400-01	WASHER ワッシャー	
9102 910s 9107 9101 9112	9721-0200-01 9721-0300-01 9721-0400-01 9721-0500-01 9721-0600-01	RETAINING RING リング	

INDEX 表示番号	PART NO. 部品番号	PART NAME 部品名 a	ILLUST ❑

www.drukparts.pl

PART NO. 部品番号	FIG. 図番	INDEX 表示番号	QTY 員数
0807-7121-01	11	44AA	4
0928-1018-01	11	21AA	2
0928-3017-02	08	22AA	1
0928-3018-12	08	20AA	1
0933-0151-01	08	15AA	3
0933-3834-02	08	21AA	1
0933-3839-02	08	06AA	2
0933-3840-02	08	03AA	2
0933-3907-01	10	02AA	2
0953-7409-01	06	30AA	1
0957-2320-01	03	02AA	1
0957-3015-01	04	25AA	1
0957-3040-01	04	17AA	2
0957-3104-01	03	26AA	1
0957-5527-02	07	40AA	6
0972-5519-01	07	15AA	1
0978-2067-01	02	17AA	2
0978-2067-01	08	30AA	2
0978-6701-02	07	32AA	1
0993-0105-01	07	09AA	1
0993-0107-01	06	14AA	1
0993-0109-02	02	21AA	1
0993-0110-02	03	33AA	1
0993-0111-02	03	33BA	1
0993-0151-01	05	25AA	1
0993-0201-01	05	24AA	1
0993-0202-01	05	20AA	1
0993-0203-13	03	13AA	1
0993-0331-04	06	01AA	1
0993-0341-06	07	01AA	1
0993-0343-04	07	01BA	1
0993-0345-04	07	01CA	1
0993-0361-02	03	37AA	1
0993-0401-02	04	34AA	1
0993-0411-01	04	33AA	1
0993-0534-03	06	10AA	1
0993-0751-01	04	31AA	1
0993-0752-01	03	34AA	1
0993-0754-01	01	36AA	1
0993-0755-02	03	36AA	1
0993-1001-02	01	01AA	1
0993-1002-02	01	22AA	1
0993-1003-01	01	11AA	1
0993-1004-03	01	19AA	1
0993-1005-01	01	20AA	1
0993-1006-01	01	26AA	1
0993-1009-01	01	21AA	1
0993-1010-03	01	05AA	1
0993-1011-01	01	34AA	1
0993-1014-01	01	13AA	2
0993-1015-01	01	07AA	1
0993-1016-02	01	16AA	1
0993-1017-01	02	01AA	1
0993-1021-01	01	18AA	1
0993-1620-02	01	12AA	1
0993-2001-02	02	16AA	1
0993-2002-01	02	19AA	1
0993-2003-02	02	13AA	1
0993-2004-02	02	02AA	1
0993-2005-01	03	14AA	1
0993-2009-01	01	17AA	1
0993-2012-01	02	07AA	1
0993-2013-01	02	08AA	1
0993-2014-01	02	09AA	1
0993-2015-02	02	11AA	1
0993-2016-01	02	10AA	1
0993-2017-01	01	15AA	1
0993-2018-01	06	11AA	1
0993-2020-02	03	22AA	1
0993-2021-01	03	16AA	1

PART NO. 部品番号	FIG. 図番	INDEX 表示番号	QTY 員数
0993-2022-01	03	15AA	1
0993-2023-01	03	19AA	1
0993-2024-01	03	17AA	1
0993-2025-01	03	18AA	1
0993-2026-01	03	21AA	1
0993-2026-01	05	26AA	1
0993-2030-01	06	16AA	1
0993-2033-01	06	17AA	1
0993-2034-02	03	20AA	1
0993-2035-01	05	27AA	1
0993-2038-01	06	09AA	1
0993-2040-01	05	28AA	1
0993-2041-01	06	13AA	3
0993-2042-02	02	24AA	1
0993-2043-02	02	26AA	1
0993-2044-01	02	25AA	1
0993-2304-01	01	23AA	1
0993-2308-01	06	33AA	1
0993-2309-01	06	32AA	1
0993-2501-13	05	17AA	1
0993-2503-01	05	08AA	1
0993-2504-01	05	14AA	1
0993-2505-01	05	15AA	1
0993-2506-01	05	07AA	1
0993-2507-01	05	19AA	1
0993-2508-01	05	06AA	1
0993-2510-01	05	09AA	1
0993-2511-01	05	10AA	1
0993-2512-01	05	13AA	1
0993-2513-01	05	18AA	1
0993-2514-01	05	11AA	1
0993-2515-01	05	04AA	1
0993-2516-01	03	08AA	1
0993-2517-01	03	06AA	1
0993-2518-01	03	09AA	1
0993-2519-01	05	05AA	1
0993-2521-01	05	03AA	1
0993-2523-01	05	01AA	1
0993-2524-01	05	16AA	1
0993-2525-01	03	07AA	1
0993-2529-01	05	03AA	1
0993-2530-01	03	34AA	1
0993-2531-02	03	04AA	1
0993-2533-01	03	01AA	1
0993-2536-01	05	21AA	1
0993-2537-01	03	10AA	1
0993-2538-01	03	09AA	1
0993-2539-01	03	12AA	1
0993-2540-01	03	11AA	1
0993-2601-02	02	22AA	1
0993-2602-02	02	23AA	1
0993-2606-01	02	27AA	1
0993-2607-01	02	28AA	1
0993-2608-02	03	42AA	1
0993-2930-03	06	18AA	1
0993-3001-01	04	22AA	1
0993-3002-01	04	13AA	1
0993-3003-03	03	27AA	1
0993-3006-01	04	19AA	2
0993-3008-01	04	18AA	2
0993-3009-01	04	15AA	2
0993-3010-01	04	23AA	1
0993-3013-01	04	28AA	1
0993-3014-02	04	27AA	1
0993-3016-01	03	23AA	1
0993-3017-02	04	30AA	1
0993-3018-01	04	11AA	1
0993-3020-02	04	20AA	1
0993-3021-02	04	29AA	1
0993-3022-01	04	26AA	1

PART NO. 部品番号	FIG. 図番	INDEX 表示番号	QTY 員数
0993-3023-01	04	12AA	1
0993-3024-01	04	16AA	1
0993-3027-01	06	15AA	1
0993-3028-02	04	14AA	1
0993-3029-02	03	31AA	1
0993-3030-02	03	28AA	1
0993-3032-01	03	30AA	1
0993-3033-01	03	29AA	1
0993-3035-01	04	10AA	1
0993-3036-02	03	25AA	2
0993-3039-01	04	24AA	1
0993-3203-01	01	09AA	1
0993-3204-01	01	10AA	2
0993-3205-01	01	30AA	1
0993-3206-01	01	32AA	1
0993-3208-01	01	27AA	1
0993-3209-01	01	28AA	1
0993-3210-01	01	29AA	1
0993-3211-01	01	31AA	1
0993-3213-01	01	08AA	1
0993-3214-01	01	06AA	1
0993-3216-02	07	02AA	1
0993-3220-01	01	03AA	4
0993-3221-01	01	04AA	4
0993-3222-01	01	02AA	1
0993-3501-05	04	21AA	1
0993-3502-01	06	08AA	1
0993-3503-01	04	09AA	1
0993-3504-01	04	06AA	1
0993-3505-02	06	23AA	1
0993-3506-01	06	22AA	1
0993-3507-01	06	24AA	1
0993-3508-01	04	05AA	1
0993-3509-01	04	07AA	1
0993-3510-01	04	01AA	1
0993-3511-01	04	04AA	2
0993-3512-01	04	08AA	1
0993-3513-01	06	03AA	1
0993-3514-01	06	04AA	1
0993-3515-01	06	05AA	1
0993-3516-01	06	06AA	1
0993-3517-01	06	07AA	1
0993-3518-01	04	03AA	2
0993-3520-01	04	02AA	2
0993-3521-01	04	32AA	3
0993-3523-01	04	36AA	1
0993-3524-01	06	34AA	1
0993-4111-01	06	20AA	1
0993-4115-01	06	21AA	1
0993-5501-01	07	25AA	1
0993-5502-01	07	21AA	1
0993-5504-01	07	22AA	1
0993-5505-15	07	16AA	1
0993-5507-02	07	36AA	1
0993-5512-01	07	05AA	1
0993-5513-01	07	35AA	1
0993-5514-01	07	29AA	1
0993-5515-01	07	31AA	1
0993-5516-01	07	14AA	1
0993-5518-01	07	39AA	6
0993-5519-01	07	33AA	1
0993-5520-01	07	19AA	1
0993-5521-01	07	17AA	2
0993-5522-01	07	26AA	1
0993-5523-01	07	38AA	6
0993-5524-01	07	08AA	2
0993-5529-01	07	04AA	2
0993-5530-01	07	30AA	1
0993-5532-01	07	11AA	1
0993-5533-01	07	07AA	1

PART NO. 部品番号	FIG. 図番	INDEX 表示番号	QTY 員数
0993-5534-01	07	20AA	1
0993-5535-01	07	18AA	2
0993-5536-01	07	37AA	1
0993-5537-01	07	06AA	1
0993-5538-01	07	27AA	2
0993-5542-02	07	41AA	6
0993-5543-01	07	10AA	1
0993-5550-01	07	34AA	1
0993-6101-01	05	23AA	1
0993-6103-01	02	15AA	1
0993-6104-01	02	03AA	1
0993-6201-01	06	12AA	1
0993-6202-01	06	12BA	1
0993-6203-01	06	02AA	1
0993-6204-01	05	22AA	1
0993-6205-01	05	12AA	1
0993-6301-01	02	12AA	1
0993-6501-01	07	24AA	1
0993-6502-01	07	24BA	1
0993-6503-01	07	24CA	1
0993-6702-01	07	23AA	1
0993-6801-01	02	06AA	1
0993-6802-02	02	14AA	1
0993-6804-01	07	28AA	1
0993-6805-02	03	32AA	1
0993-6809-01	07	12AA	1
0993-6817-01	06	25AA	1
0993-6818-01	03	35AA	1
0993-6823-01	01	37AA	1
0993-6824-01	02	18AA	1
0993-6825-01	05	29AA	1
0993-6826-01	06	28AA	1
1052-7257-01	03	41AA	1
1052-7257-01	05	31AA	1
1100-1212-04	01	33AA	1
1200-1521-02	01	14AA	3
1200-1521-02	02	20AA	1
4156-0181-02	08	19AA	1
4156-0201-01	08	16AA	1
4156-0202-01	08	17BA	1
4156-0751-01	09	06AA	1
4156-0752-01	10	01AA	1
4156-3701-04	10	07AA	1
4156-3703-01	10	10AA	1
4156-3706-01	10	04AA	6
4156-3706-01	10	06AA	2
4156-3707-02	10	11AA	1
4156-3708-02	10	05AA	1
4156-3709-02	10	08AA	1
4156-3710-02	10	09AA	1
4156-3712-02	10	13AA	1
4156-3713-02	10	14AA	1
4156-3714-01	10	03AA	2
4156-3715-01	10	15AA	2
4156-3722-01	10	12AA	2
4156-3801-03	08	01AA	1
4156-3802-01	08	10AA	1
4156-3803-02	08	13AA	1
4156-3804-02	08	12AA	1
4156-3805-02	08	02AA	1
4156-3806-01	08	08AA	1
4156-3807-12	08	05AA	1
4156-3808-02	08	04AA	1
4156-3810-01	08	11AA	1
4156-3813-01	08	28AA	1
4156-3814-01	08	23AA	1
4156-3815-01	08	26AA	1
4156-3817-12	08	18AA	2
4156-3818-01	08	25AA	3
4156-3820-01	08	07AA	1

www.crupart.pl

PART NO. 部品番号	FIG. 図番	INDEX 表示番号	QTY 員数
4156-3823-01	08	24AA	1
4156-3825-01	08	14AA	2
4156-3826-01	08	09AA	4
4156-3828-01	08	31AA	1
4156-3830-01	08	36AA	4
4156-3831-01	08	37AA	1
4156-3834-01	08	40AA	2
4156-3838-01	08	29AA	2
4156-3901-03	09	10AA	1
4156-3903-04	09	03AA	1
4156-3904-03	09	07AA	1
4156-3906-03	09	20AA	2
4156-3907-02	09	02AA	1
4156-3908-02	09	08AA	1
4156-3909-01	09	13AA	2
4156-3910-02	09	14AA	1
4156-3911-01	09	17AA	1
4156-3912-01	09	19AA	1
4156-3913-01	09	12AA	1
4156-3914-01	09	16AA	1
4156-3915-01	09	15AA	1
4156-3916-01	09	04AA	2
4156-3917-01	09	05AA	2
4156-3918-03	09	18AA	1
4156-3919-01	09	09AA	1
4156-3920-02	09	11AA	1
4156-3921-01	09	01AA	1
4156-3922-01	09	21AA	2
4156-6801-01	08	32AA	1
4156-7301-01	09	22AA	1
4156-7302-01	10	16AA	1
4157-0101-02	11	27AA	1
4157-0201-01	11	29AA	1
4157-0202-01	11	31AA	1
4157-3601-02	11	14AA	1
4157-3602-01	11	06AA	1
4157-3603-03	11	10AA	1
4157-3604-03	11	01AA	1
4157-3605-02	11	08AA	1
4157-3606-01	11	07AA	2
4157-3607-01	11	16AA	1
4157-3608-01	11	11AA	2
4157-3609-02	11	05AA	1
4157-3610-01	11	36AA	2
4157-3611-02	11	02AA	3
4157-3612-01	11	04AA	12
4157-3613-02	11	13AA	6
4157-3614-01	11	03AA	12
4157-3615-01	03	38AA	1
4157-3615-01	11	09AA	2
4157-3616-01	11	43AA	1
4157-3617-01	11	40AA	1
4157-3618-01	11	38AA	1
4157-3619-01	11	17AA	1
4157-3620-01	11	41AA	2
4157-3621-01	11	33AA	3
4157-3622-01	11	22AA	1
4157-3623-01	11	34AA	2
4157-3625-01	11	30AA	1
4157-3627-01	11	23AA	1
4157-3628-02	11	32AA	1
4157-3631-01	11	25AA	1
4157-3632-01	11	20AA	1
4157-3633-02	11	19AA	1
4157-3634-01	11	12AA	1
4157-3635-02	11	28AA	1
4157-3636-02	11	24AA	1
4157-3638-01	11	18AA	1
4157-3640-01	11	42AA	1
4157-3641-01	11	35AA	2

PART NO. 部品番号	FIG. 図番	INDEX 表示番号	QTY 員数
4157-6101-01	11	26AA	2
4157-6301-01	11	15AA	1
4157-6802-01	11	37AA	1
4157-6803-02	11	39AA	1
9321-2310-32	08	27AA	1
9331-2310-21	03	01AA	1
9335-1410-31	06	19AA	1
9335-1410-31	07	13AA	1
9381-4310-31	02	04BA	1
9381-4310-71	02	04CA	1
9381-4510-11	02	04AA	1
9383-5920-13	02	05AA	1
9384-1310-81	12	02BA	17
9384-1900-64	12	02CA	2
9384-1900-65	12	02DA	3
9384-2010-21	12	04BA	1
9384-2600-11	12	03AA	1
9384-2800-36	12	04AA	4

PART NO. 部品番号	FIG. 図番	INDEX 表示番号	QTY 員数

PART NO. 部品番号	FIG. 図番	INDEX 表示番号	QTY 員数

www.drukparts.pl

www.drukparts.pl